2023年度　全日本６人制バレーボールクラブカップ男子選手権大会兵庫県予選大会

令和5年5月28日（日）　　西宮浜甲子園運動公園体育館

開館　8:30　　プロトコール　9:30

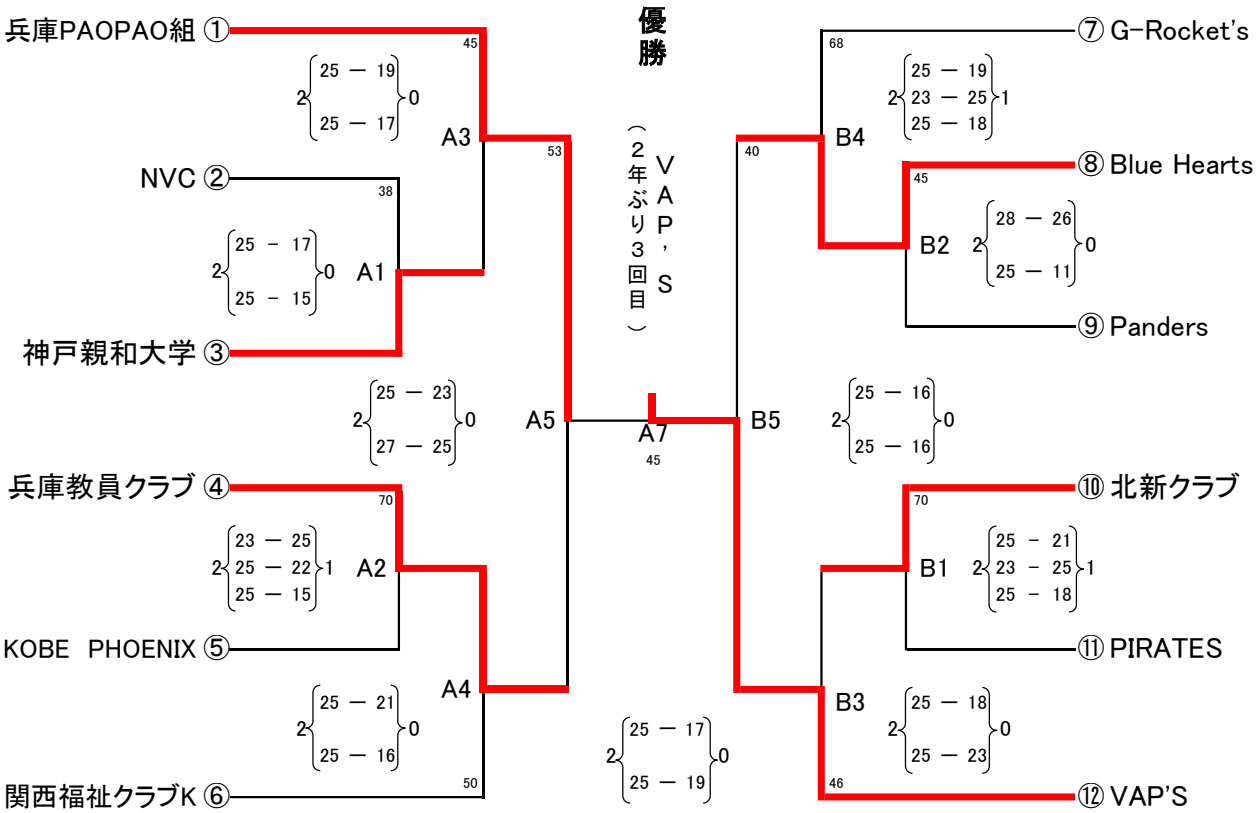

【代表決定戦】

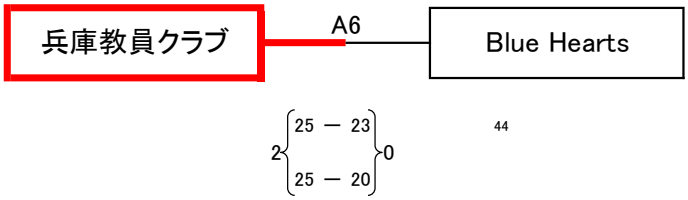

兵庫県第一代表	VAP'S	（5回目）
兵庫県第二代表	兵庫PAOPAO組	（7回目）
近畿ブロック代表	兵庫教員クラブ	（20回目）

優勝チームは兵庫県第一代表で、2位チームは兵庫県第二代表で
3位のチームは近畿ブロック代表で下記の全国大会に出場する権利と義務を有する。

開催期日・2023年　8月11日（金曜日）～　13日（日曜日）
会　場　・大阪府　大阪市

文責：競技委員長　大淵真一　080-3110-0639